raggio minimo di sterzata: ml. 9.75

gomme: 1100 X R 20-16 tele MICHELIN

press.ne gonfiaggio: 8.5 Atm

Peso in marcia: q.li 249.00

Peso per asse: ant.re q.li 65.00

" " " : post.re q.li 92.00

RUOTE: n° 10

Peso per ruota: ant.re q.li 32.5 - Post.re q.li 23.00

Superficie totale impronta: cmq. 7590

Pressione specifica sul terreno: Kg/cmq. 3.28

GROVE CRANES TMS 250

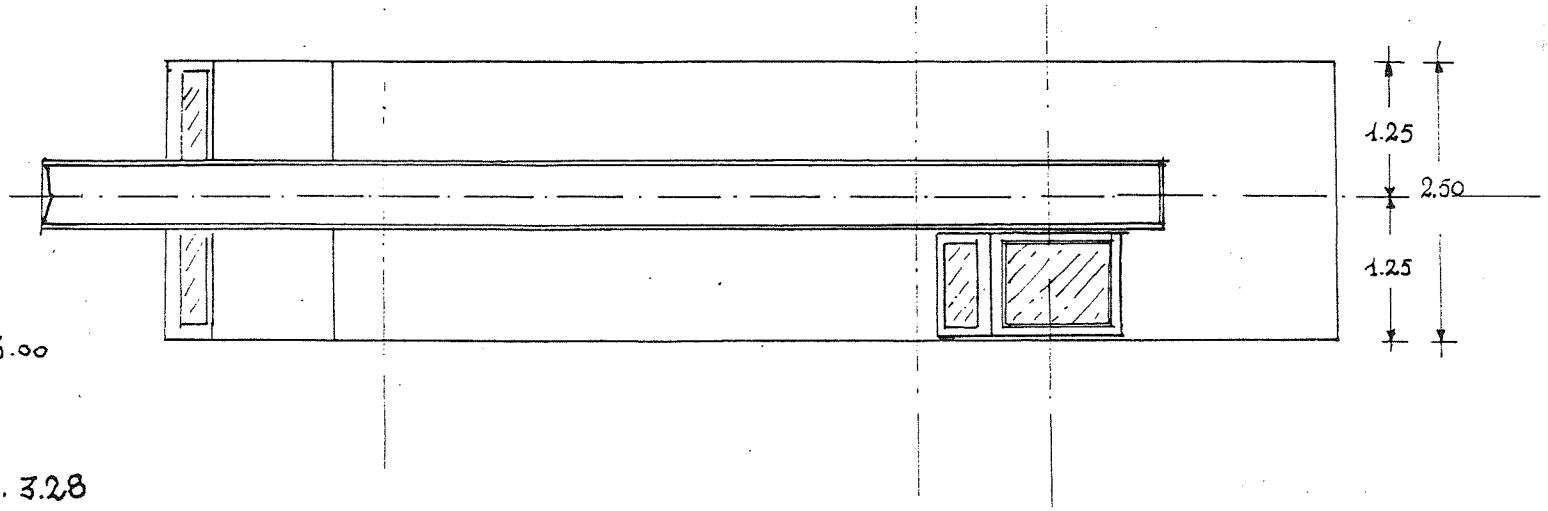

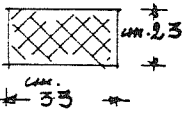
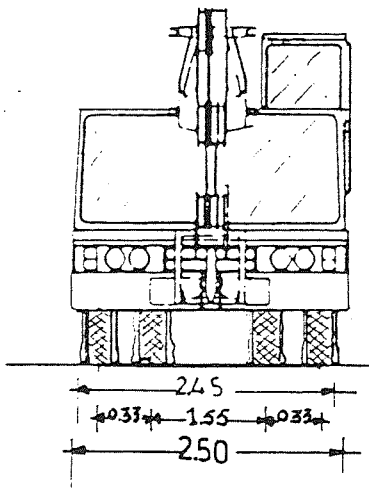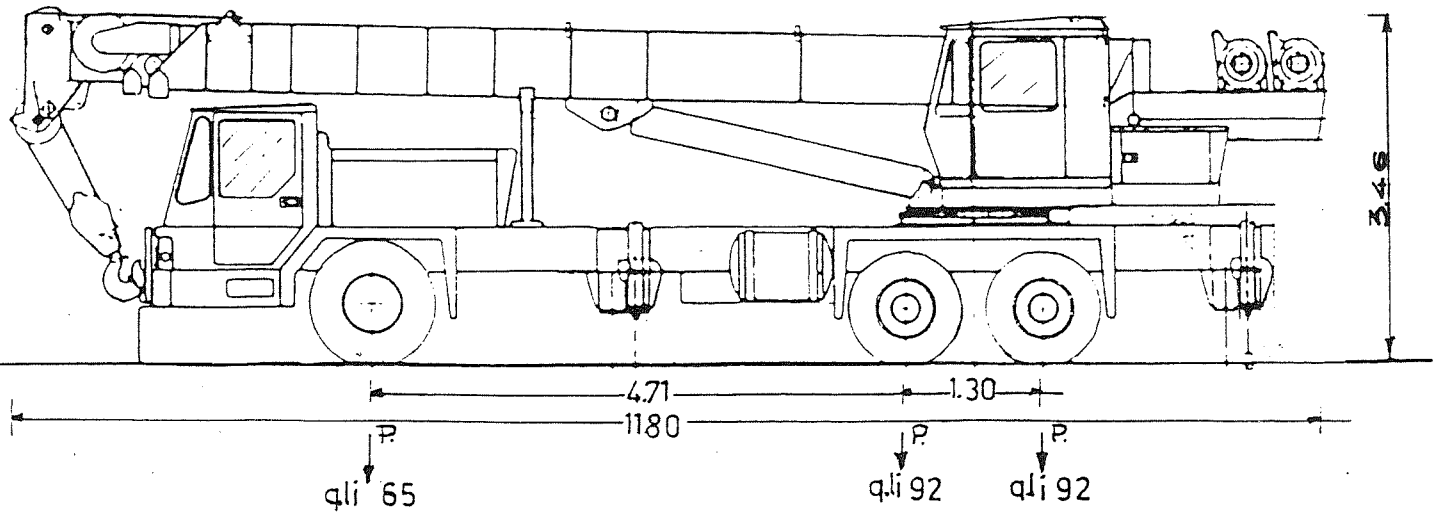
SPERFICIE D'IMPRONTA cmq. 759